bower
barcelona lights

Platet

S/40/H

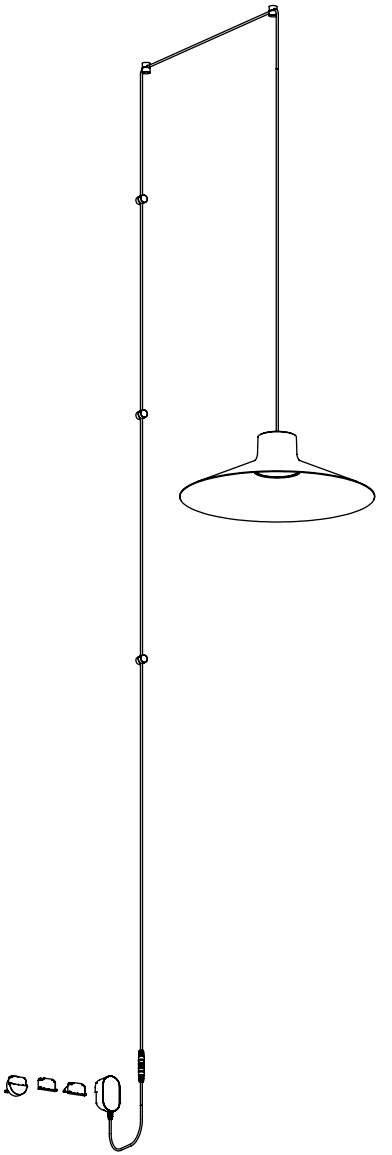

27/11/2025

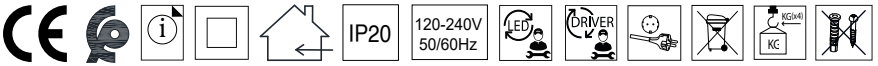

IMPORTANTE / IMPORTANT / IMPORTANT / WICHTIG / مهم

•Desconectar la conexión de red antes de ser manipulada y realizar cualquier operación de limpieza o mantenimiento sólo cuando se haya enfriado.

•Disconnect the network connection before handling and perform any cleaning or maintenance operation only when it has cooled down.

•Débranchez la connexion réseau avant toute manipulation et effectuez toute opération de nettoyage ou de maintenance uniquement lorsque l'appareil est refroidi.

•Trennen Sie die Netzverbindung vor jeglicher Handhabung und führen Sie Reinigungs- oder Wartungsarbeiten nur durch, wenn das Gerät abgekühlt ist.

.افصل الاتصال بالشبكة قبل التعامل مع الجهاز وأجرِ أي عملية تنظيف أو صيانة فقط بعد أن يبرد

•La temperatura ambiente máxima indicada no debe ser superada, puede suponer la reducción de vida útil o incluso un fallo prematuro del producto. En el caso de no indicarse la temperatura ambiente en la etiqueta será siempre 25ºC.

•The maximum indicated ambient temperature must not be exceeded, as this may reduce the product's lifespan or even cause premature failure. If the ambient temperature is not specified on the label, it shall be considered as 25ºC.

•La température ambiante maximale indiquée ne doit pas être dépassée, car cela peut réduire la durée de vie du produit ou même provoquer une défaillance prématurée. Si la température ambiante n'est pas indiquée sur l'étiquette, elle sera toujours de 25ºC.

•Die angegebene maximale Umgebungstemperatur darf nicht überschritten werden, da dies die Lebensdauer des Produkts verringern oder sogar zu einem vorzeitigen Ausfall führen kann. Wenn die Umgebungstemperatur auf dem Etikett nicht angegeben ist, beträgt sie immer 25ºC.

.يجب عدم تجاوز اقصى درجة حرارة محيطة محددة، فقد يؤدي ذلك الى تقليل عمر المنتج او حتى الى عطل مبكر. اذا لم يتم تحديد درجة الحرارة المحيطة على الملصق فسيتم اعتبارها 25ºC

NOTA / NOTE / NOTE / HINWEIS / ملاحظة

•Debido a las características del proceso de fabricación de los LED, las luminarias que incluyen esta fuente de luz pueden presentar una ligera variación en el tono de la luz.

•Due to LED manufacturing process characteristics, luminaires including this light source may have a slight variation in the light tone.

•En raison des caractéristiques du processus de fabrication des LED, les luminaires équipés de cette source lumineuse peuvent présenter une légère variation de la teinte de la lumière.

•Aufgrund der Eigenschaften des LED-Herstellungsprozesses können Leuchten, die diese Lichtquelle enthalten, eine leichte Variation im Lichtton aufweisen.

قد تحتوي المصابيح التي تتضمن مصدر الضوء هذا على اختلاف طفيف في ،LEDنظرًا لخصائص عملية تصنيع المصابيح

•IMPORTANTE, CONSERVAR PARA FUTURAS CONSULTAS. LÉASE ATENTAMENTE.

•IMPORTANT, RETAIN FOR FUTURE REFERENCE. PLEASE READ CAREFULLY.

•IMPORTANT, À CONSERVER POUR RÉFÉRENCE ULTÉRIEURE. VEUILLEZ LIRE ATTENTIVEMENT.

•WICHTIG, BITTE FÜR SPÄTERE VERWENDUNG AUFBEWAHREN. BITTE SORGFÄLTIG LESEN.

.مهم، احتفظ به للرجوع إليه مستقبلاً. الرجاء القراءة بعناية

•Luminaria en que la protección contra los choques eléctricos no recae únicamente sobre el aislamiento principal, sino que comprende medidas de seguridad suplementarias, tales como el doble aislamiento o el aislamiento reforzado y en las que no existen medios de puesta a tierra de proteccion o dependencia de las condiciones de la instalación.

•Luminaire in which the protection against electric shock does not rely solely on the main insulation, but includes additional safety measures, such as double insulation or reinforced insulation, and in which there are no means of protective grounding or dependence on the installation conditions.

•Luminaire dans lequel la protection contre les chocs électriques n'est pas seulement assurée par l'isolation principale, mais comprend des mesures de sécurité supplémentaires telles que la double isolation ou l'isolation renforcée, et dans lequel il n'y a pas de moyens de mise à la terre de protection ou de dépendance des conditions d'installation.

•Leuchte, bei der der Schutz gegen elektrischen Schlag nicht nur durch die Hauptisolierung gewährleistet ist, sondern zusätzliche Sicherheitsmaßnahmen wie doppelte Isolierung oder verstärkte Isolierung umfasst und bei der keine Mittel zur Schutzerdung oder Abhängigkeit von den Installationsbedingungen vorhanden sind.

وحدة إنارة لا تقتصر فيها الحماية ضد الصدمات الكهربائية على العزل الرئيسي فحسب، بل تتضمن تدابير أمان إضافية، مثل العزل المزدوج أو العزل المعزز والتي لا

•Solo para uso interior.

•Only for indoor use.

•À usage intérieur uniquement.

•Nur für die Nutzung im Innenbereich.

الإنارة للاستخدام الداخلي فقط

IP20

•Protección ante objetos con diámetro superior a 12mm.
Sin protección contra el agua.

•Protection against objects with a diameter greater than 12mm.
No protection against water.

•Protection contre les objets d'un diamètre supérieur à 12 mm.
Pas de protection contre l'eau.

•Schutz gegen Gegenstände mit einem Durchmesser von mehr als 12 mm.
Kein Schutz gegen Wasser.

حماية ضد الأجسام التي يزيد قطرها عن 12 مم
لا توجد حماية ضد الماء



•Tensión de alimentación.

•Supply voltage.

•Tension d'alimentation.

•Versorgungsspannung

إمدادات الطاقة



•Fuente de luz reemplazable por un profesional.

•Replaceable light source by a professional.

•Source lumineuse remplaçable par un professionnel.

•Die Lichtquelle kann von einem Fachmann ausgetauscht werden.

مصدر إضاءة يمكن استبداله بواسطة محترف.



•Mecanismo de control reemplazable por un profesional.

•Control mechanism replaceable by a professional.

•Mécanisme de contrôle remplaçable par un professionnel.

•Der Steuermechanismus kann von einem Fachmann ausget

آلية التحكم قابلة للاستبدال بواسطة متخصص.



•Conexiones tipo Y: Si el cable flexible o cordón de esta luminaria está dañado, debe sustituirse exclusivamente por el fabricante o su servicio técnico o una persona de cualificación equivalente con objeto de evitar cualquier riesgo.

•Type Y connections: If the flexible wire or cord of this luminaire is damaged, it must only be replaced by the manufacturer or its technical service or a person with an equivalent qualification in order to avoid any risk.

•Raccordements de type Y : si le câble flexible ou le cordon de ce luminaire est endommagé, il doit être remplacé exclusivement par le fabricant, son service technique ou une personne possédant une qualification équivalente en vue d'éviter tout risque

•Anschlüsse vom Type Y: Wenn das flexible Kabel oder die Litze dieser Leuchte beschädigt ist, darf es nur durch den Hersteller, seinen technischen Service oder eine gleichwertige Person mit entsprechender Qualifikation ersetzt werden, um eventuelle Risiken zu vermeiden.

في حالة تلف الكابل المرن أو السلك الخاص بوحدة الإنارة، فيجب استبداله حصريًا من قبل الشركة المصنعة أو الخدمة الفنية أو أي شخص لديه Y: الوصلات من النوع- مؤهل مماثل لتجنب أي مخاطر.



•El símbolo de la papelera tachada en el aparato o en el embalaje, indica que el producto al final de su vida deberá eliminarse por separado de los demás desechos.

•The crossed-out garbage can symbol on the appliance or on the packaging indicates that the product at the end of its life must be disposed of separately from other waste.

•Le symbole de la poubelle barrée sur l'appareil ou sur l'emballage indique que le produit en fin de vie doit être éliminé séparément des autres déchets.

•Das Symbol der durchgestrichenen Mülltonne auf dem Gerät oder auf der Verpackung weist darauf hin, dass das Altprodukt getrennt von anderen Abfällen entsorgt werden muss.

يشير رمز سلة المهملات المشطوب عليه على الجهاز أو على العبوة إلى أنه يجب التخلص من المنتج في نهاية عمره الافتراضي بشكل منفصل عن النفايات الأخرى



•La luminaria debe ser fijada con medios que puedan soportar 4 veces su peso.

•The luminaire must be installed using resources that can support 4 times their weight.

•Le luminaire doit être fixé avec des moyens pouvant supporter 4 fois son poids

•Die Befestigungsmittel für die Leuchte müssen das Vierfache ihres Gewichts tragen können.

يجب تثبيت وحدة الإنارة بوسائل قادرة على دعم 4 أضعاف وزنها.



•No se suministran los tornillos ni tacos de fijación.

•Fastening screws and wall anchorage are not supplied.

•Les vis de fixation et l'ancrage mural ne sont pas fournis.

•Befestigungsschrauben und Wandverankerungen sind nicht im Lieferumfang enthalten.

لا يتم توفير براغي التثبيت والتثبيت على الحائط



PARA REDUCIR EL RIESGO DE ESTRANGULAMIENTO, EL CABLEADO FLEXIBLE CONECTADO A ESTA LUMINARIA DEBERÁ FIJARSE DE FORMA EFICAZ A LA PARED SI DICHO CABLEADO SE ENCUENTRA AL ALCANCE DE LA MANO.

TO REDUCE THE RISK OF STRANGULATION, THE FLEXIBLE WIRING CONNECTED TO THIS LUMINAIRE SHALL BE EFFECTIVELY FIXED TO THE WALL IF THE WIRING IS WITHIN ARM'S REACH.

AFIN DE RÉDUIRE LE RISQUE D'ÉTRANGLEMENT, LE CÂBLAGE FLEXIBLE RACCORDÉ À CE LUMINAIRE DOIT ÊTRE SOLIDEMENT FIXÉ AU MUR S'IL SE TROUVE À PORTÉE DE MAIN.

UM DIE STRANGULATIONSGEFAHR ZU VERRINGERN, MUSS DIE AN DIESE LEUCHTE ANGESCHLOSSENE FLEXIBLE LEITUNG WIRKSAM AN DER WAND BEFESTIGT WERDEN, WENN SIE SICH IN REICHWEITE BEFINDET.

للحد من خطر الاختناق، يجب تثبيت الاسلاك المرنة المتصلة بوحدة الاضاءة هذه بشكل محكم على الحائط اذا كانت في متناول اليد.

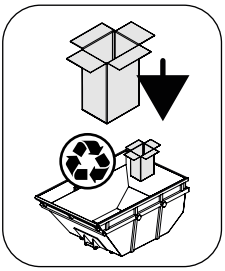
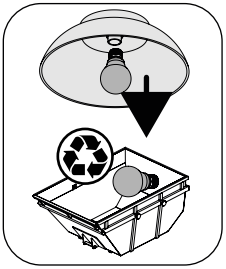
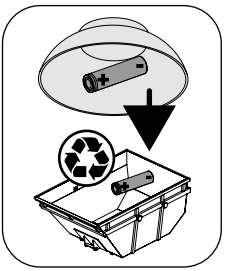
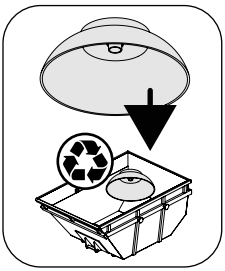
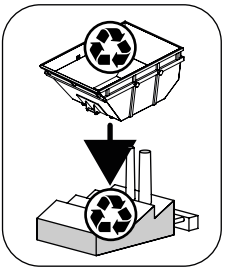

RAEE
6616
WEEE
19406
DE 59577143

•Mantenimiento
Para limpiar la luminaria, usar un paño de algodón ligeramente humedecido en agua.
En caso de avería o incidente con la luminaria, contactar directamente con el establecimiento en que se adquirió.

•Maintenance
Use a slightly-wet cotton cloth for cleaning.
In case of malfunction or damage, please contact the retailer who sold the lamp.

•Entretien
Pour nettoyer le luminaire, utilisez un chiffon en coton légèrement humidifié d'eau.
En cas d'incident ou de défaillance du luminaire, contactez directement l'établissement où vous l'avez acheté.

•Instandhaltung
Zur Reinigung der Leuchte nutzen Sie einen leicht angefeuchteten Baumwoll-Lappen.
Im Falle des Ausfalls oder einer Fehlfunktion der Leuchte setzen Sie sich direkt mit dem Unternehm in Verbindung bei dem Sie die Leuchte bezogen haben.

الصيانة
لتنظيف وحدة الإنارة، استخدم قطعة قماش قطنية مبللة قليلاً بالماء
في حالة حدوث عطل أو مشكلة بوحدة الإنارة، تواصل مباشرةً مع المتجر الذي اشتريتها منه

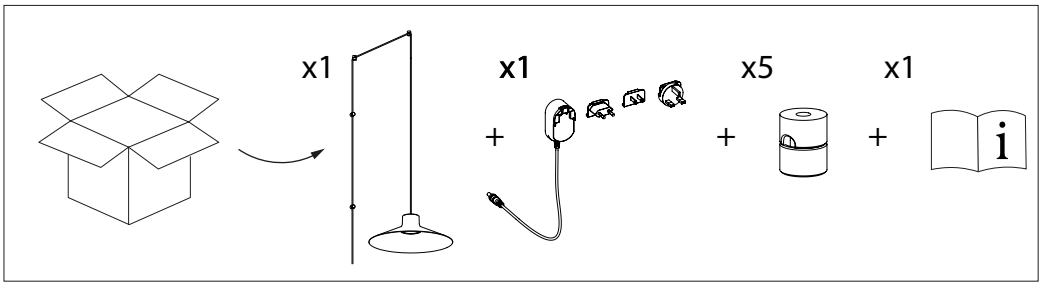

1

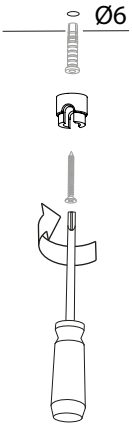

2

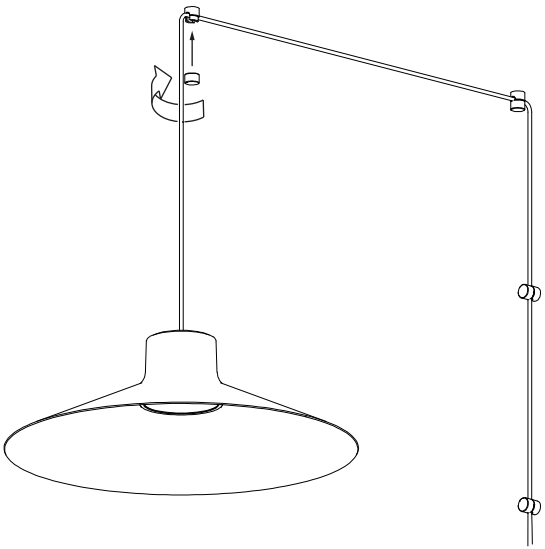

3

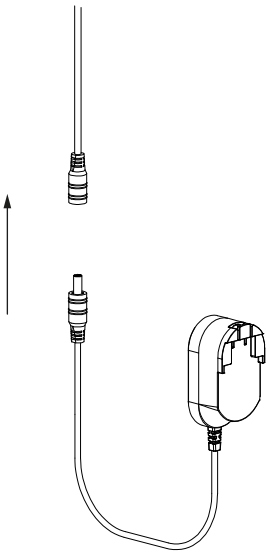

4

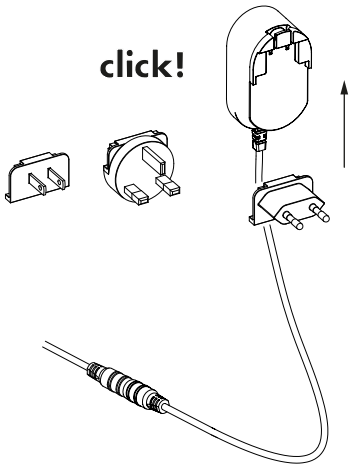

bover
barcelona lights

Avda. Catalunya 173
Polígon Ind. Sud
08440 Cardedeu
Barcelona, Spain

T. +34 938 713 152
F. +34 938 462 089
info@bover.es
www.bover.es

1231 Collier Road,
Suite C
Atlanta, GA 30318
United States

T. +1 (404) 924 2342
info@boverusa.com
www.boverusa.com