bower
barcelona lights

Platet

S/40

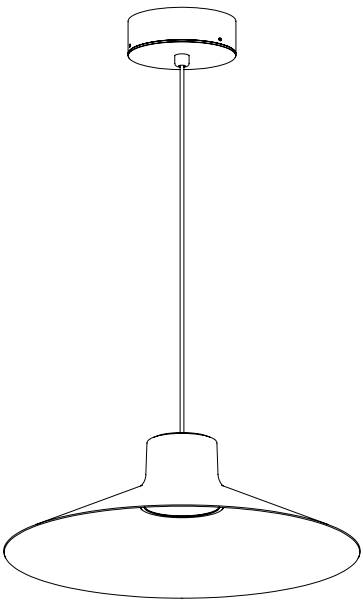

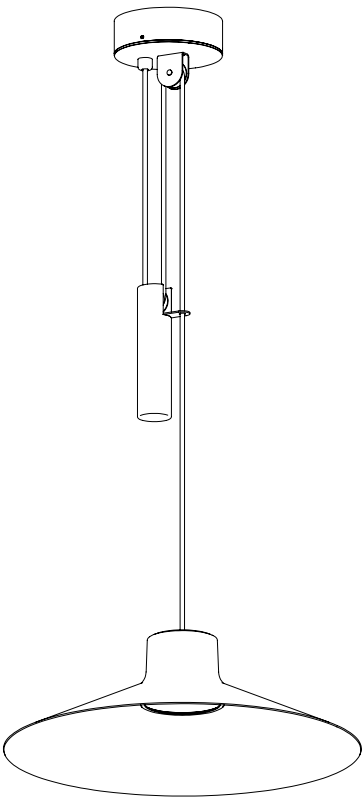

25/09/2026

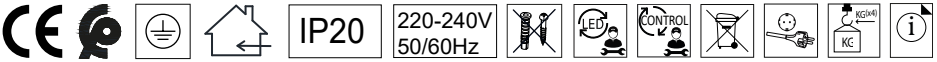

AVISO / WARNING / AVERTISSEMENT / WARNHINWEIS / تحذير

•Para el correcto funcionamiento y durabilidad de la luminaria se recomienda que la instalación sea realizada por un profesional.

•For the unit to work correctly and to last longer, it is recommended that the installation is carried out by a professional.

•Pour un fonctionnement optimal et une durabilité maximale du luminaire, il est recommandé que l'installation soit effectuée par un professionnel.

•Für den einwandfreien Betrieb und die Langlebigkeit der Leuchte wird empfohlen, die Installation von einem Fachmann durchführen zu lassen.

.يوصى بأن يتم التركيب بواسطة متخصص لضمان التشغيل السليم وطول عمر المصباح

IMPORTANTE / IMPORTANT / IMPORTANT / WICHTIG / مهم

•Desconectar la conexión de red antes de ser manipulada y realizar cualquier operación de limpieza o mantenimiento sólo cuando se haya enfriado.

•Disconnect the network connection before handling and perform any cleaning or maintenance operation only when it has cooled down.

•Débranchez la connexion réseau avant toute manipulation et effectuez toute opération de nettoyage ou de maintenance uniquement lorsque l'appareil est refroidi.

•Trennen Sie die Netzverbindung vor jeglicher Handhabung und führen Sie Reinigungs- oder Wartungsarbeiten nur durch, wenn das Gerät abgekühlt ist.

.افصل الاتصال بالشبكة قبل التعامل مع الجهاز وأجرِ أي عملية تنظيف أو صيانة فقط بعد أن يبرد

NOTA / NOTE / NOTE / HINWEIS / ملاحظة

•Debido a las características del proceso de fabricación de los LED, las luminarias que incluyen esta fuente de luz pueden presentar una ligera variación en el tono de la luz.

•Due to LED manufacturing process characteristics, luminaires including this light source may have a slight variation in the light tone.

•En raison des caractéristiques du processus de fabrication des LED, les luminaires équipés de cette source lumineuse peuvent présenter une légère variation de la teinte de la lumière.

•Aufgrund der Eigenschaften des LED-Herstellungsprozesses können Leuchten, die diese Lichtquelle enthalten, eine leichte Variation im Lichtton aufweisen.

قد تحتوي المصابيح التي تتضمن مصدر الضوء هذا على اختلاف طفيف في ،LEDنظرًا لخصائص عملية تصنيع المصابيح



•IMPORTANTE, CONSERVAR PARA FUTURAS CONSULTAS. LÉASE ATENTAMENTE.

•IMPORTANT, RETAIN FOR FUTURE REFERENCE. PLEASE READ CAREFULLY.

•IMPORTANT, À CONSERVER POUR RÉFÉRENCE ULTÉRIEURE. VEUILLEZ LIRE ATTENTIVEMENT.

•WICHTIG, BITTE FÜR SPÄTERE VERWENDUNG AUFBEWAHREN. BITTE SORGFÄLTIG LESEN.

.مهم، احتفظ به للرجوع إليه مستقبلاً. الرجاء القراءة بعناية



•Todos los productos están fabricados siguiendo las normas de seguridad y electromagnetismo de Europa: IEC 60598 y marcado CE.
•*All products are manufactured according to European safety and electromagnetic standards: IEC 60598 and CE marking.*
•*Tous les produits sont fabriqués conformément aux normes européennes en matière de sécurité et d'électromagnétisme : IEC 60598 et portent le marquage CE.*
•*Alle Produkte werden gemäß den europäischen Sicherheits- und elektromagnetischen Normen hergestellt: IEC 60598 und CE-gekennzeichnet.*

.CE وعلامة IEC 60598 يتم تصنيع جميع المنتجات وفقًا لمعايير السلامة والكهرومغناطيسية في أوروبا:



•Luminaria en que la protección contra los choques eléctricos no recae exclusivamente sobre el aislamiento principal, sino que tienen una medida de seguridad de tal manera que las partes conductoras accesibles no puedan llegar a ser peligrosas en caso de defecto del aislamiento principal.

•Luminaire in which the protection against electric shocks is not solely in the primary insulation, but that also has a safety feature so that the accessible wire parts cannot become dangerous in the event of a fault in the primary insulation.

•Luminaire dont la protection anti-chocs électriques ne repose pas exclusivement sur l'isolation principale, mais qui comprend une mesure de sécurité complémentaire de sorte que ses parties conductrices accessibles ne risquent pas de devenir dangereuses en cas de défaut de l'isolation principale.

•Leuchte, bei der der Schutz vor Stromschlägen nicht ausschließlich auf die Hauptisolierung entfällt, sondern die über eine zusätzliche Sicherheitsmaßnahme verfügt, so dass die zugänglichen leitenden Teile bei einem Defekt der Hauptisolierung keine Gefahr darstellen können.

وحدة الإنارة التي ال تكون فيها الحماية من الصدمات الكهربائية في العزل الأولي فقط، بل تحتوي أيضًا على خاصية الأمان بحيث ال تصبح
أجزاء الأسلاك التي يمكن الوصول إليها خطرة في حالة حدوث
.حدوث عطل في العزل الأولي



•Solo para uso interior.

•Only for indoor use.

•À usage intérieur uniquement.

•Nur für die Nutzung im Innenbereich.

الإنارة للاستخدام الداخلي فقط

IP20

•Protección ante objetos con diámetro superior a 12mm.
Sin protección contra el agua.

•Protection against objects with a diameter greater than 12mm.
No protection against water.

•Protection contre les objets d'un diamètre supérieur à 12 mm.
Pas de protection contre l'eau.

•Schutz gegen Gegenstände mit einem Durchmesser von mehr als 12 mm.
Kein Schutz gegen Wasser.

حماية ضد الأجسام التي يزيد قطرها عن 12 مم
لا توجد حماية ضد الماء



•No se suministran los tornillos ni tacos de fijación.

•Fastening screws and wall anchorage are not supplied.

•Les vis de fixation et l'ancrage mural ne sont pas fournis.

•Befestigungsschrauben und Wandverankerungen sind nicht im Lieferumfang enthalten.

لا يتم توفير براغي التثبيت والتثبيت على الحائط



•Mecanismo de control reemplazable por un profesional.

•Control mechanism replaceable by a professional.

•Mécanisme de contrôle remplaçable par un professionnel.

•Der Steuermechanismus kann von einem Fachmann ausget

آلية التحكم قابلة للاستبدال بواسطة متخصص.



•Fuente de luz reemplazable por un profesional.

•*Replaceable light source by a professional.*

•*Source lumineuse remplaçable par un professionnel.*

•*Die Lichtquelle kann von einem Fachmann ausgetauscht werden.*

مصدر الضوء قابل للاستبدال بواسطة متخصص



•El símbolo de la papelera tachada en el aparato o en el embalaje, indica que el producto al final de su vida deberá eliminarse por separado de los demás desechos.

•The crossed-out garbage can symbol on the appliance or on the packaging indicates that the product at the end of its life must be disposed of separately from other waste.

•Le symbole de la poubelle barrée sur l'appareil ou sur l'emballage indique que le produit en fin de vie doit être éliminé séparément des autres déchets.

•Das Symbol der durchgestrichenen Mülltonne auf dem Gerät oder auf der Verpackung weist darauf hin, dass das Altprodukt getrennt von anderen Abfällen entsorgt werden muss.

يشير رمز سلة المهملات المشطوب عليه على الجهاز أو على العبوة إلى أنه يجب التخلص من المنتج في نهاية عمره الافتراضي بشكل منفصل عن النفايات الأخرى



•Conexiones tipo Y: Si el cable flexible o cordón de esta luminaria está dañado, debe sustituirse exclusivamente por el fabricante o su servicio técnico o una persona de cualificación equivalente con objeto de evitar cualquier riesgo.

•Type Y connections: If the flexible wire or cord of this luminaire is damaged, it must only be replaced by the manufacturer or its technical service or a person with an equivalent qualification in order to avoid any risk.

•Raccordements de type Y : si le câble flexible ou le cordon de ce luminaire est endommagé, il doit être remplacé exclusivement par le fabricant, son service technique ou une personne possédant une qualification équivalente en vue d'éviter tout risque

•Anschlüsse vom Type Y: Wenn das flexible Kabel oder die Litze dieser Leuchte beschädigt ist, darf es nur durch den Hersteller, seinen technischen Service oder eine gleichwertige Person mit entsprechender Qualifikation ersetzt werden, um eventuelle Risiken zu vermeiden.

في حالة تلف الكابل المرن أو السلك الخاص بوحدة الإنارة، فيجب استبداله حصريًا من قبل الشركة المصنعة أو الخدمة الفنية أو أي شخص لديه Y: الوصلات من النوع-
.مؤهل مماثل لتجنب أي مخاطر



•La luminaria debe ser fijada con medios que puedan soportar 4 veces su peso.

•The luminaire must be installed using resources that can support 4 times their weight.

•Le luminaire doit être fixé avec des moyens pouvant supporter 4 fois son poids

•Die Befestigungsmittel für die Leuchte müssen das Vierfache ihres Gewichts tragen können.

.يجب تثبيت وحدة الإنارة بوسائل قادرة على دعم 4 أضعاف وزنها

RAEE
6616
WEEE
19406
DE 59577143

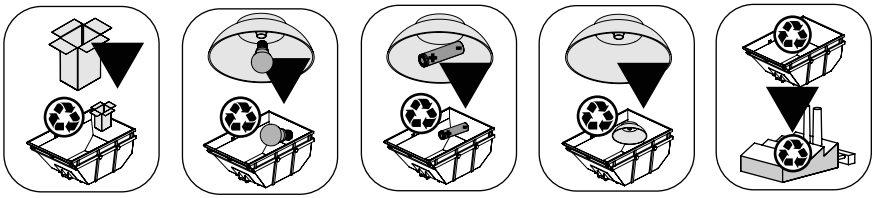

•Mantenimiento
Utilice un paño de algodón ligeramente humedecido para la limpieza.
En caso de mal funcionamiento o daños, póngase en contacto con el vendedor de la lámpara.

•Maintenance
Use a slightly-wet cotton cloth for cleaning.
In case of malfunction or damage, please contact the retailer who sold the lamp.

•Entretien
Pour nettoyer le luminaire, utilisez un chiffon en coton légèrement humidifié d'eau.
En cas d'incident ou de défaillance du luminaire, contactez directement l'établissement où vous l'avez acheté.

•Instandhaltung
Zur Reinigung der Leuchte nutzen Sie einen leicht angefeuchteten Baumwoll-Lappen.
Im Falle des Ausfalls oder einer Fehlfunktion der Leuchte setzen Sie sich direkt mit dem Unternehm in Verbindung bei dem Sie die Leuchte bezogen haben.

الصيانة
لتنظيف وحدة الإنارة، استخدم قطعة قماش قطنية مبللة قليلاً بالماء
في حالة حدوث عطل أو مشكلة بوحدة الإنارة، تواصل مباشرةً مع المتجر الذي اشتريتها منه

DIMENSIONES DE LA FIJACIÓN/
DIMENSIONS OF FIXING/
DIMENSIONS DE LA FIXATION/
ABMESSUNGEN DER BEFESTIGUNG
أبعاد التثبيت

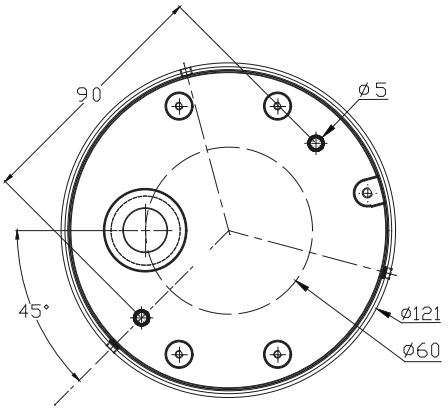

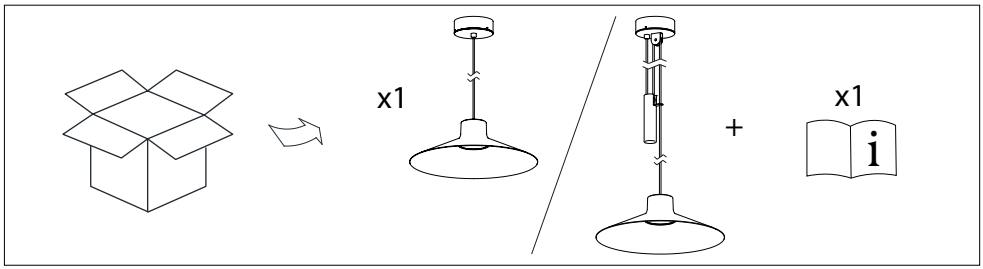

1

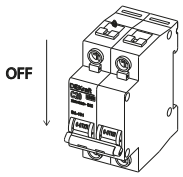

2

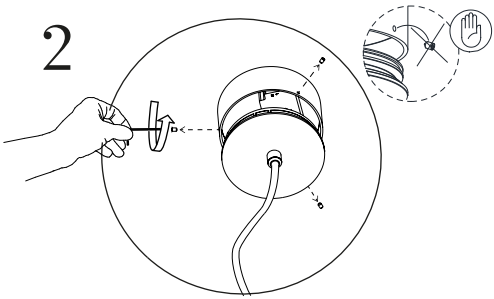

3

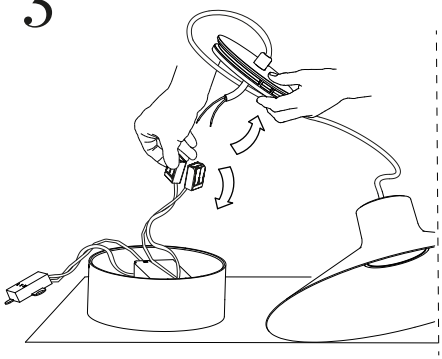

4

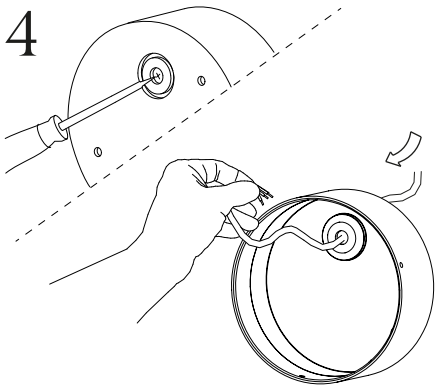

5

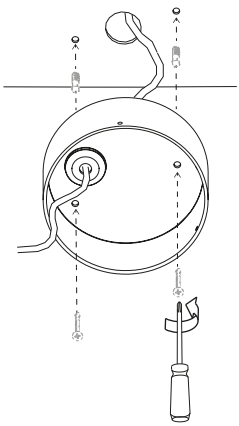

6

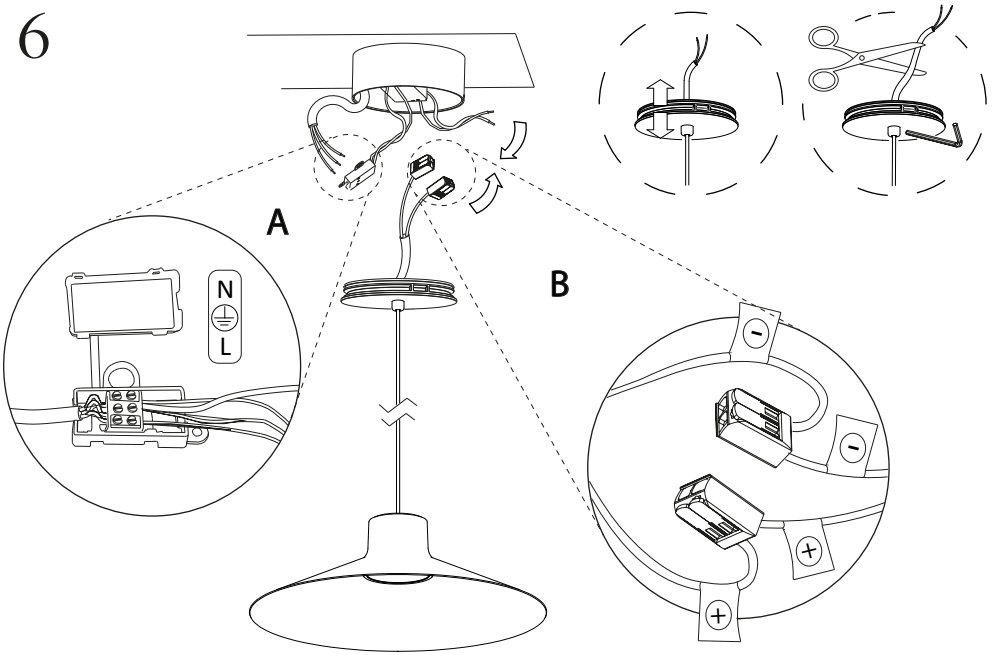

Ⓐ

	COLOR DEL CABLE	*WIRE COLOR*	*CABLE COULEUR*	*FARBE KABEL*	لون السلك
N	AZUL/BLANCO	BLUE/WHITE	BLEU/BLANC	BLAU/WEISS	أزرق/أبيض
L	MARRÓN/NEGRO	BROWN/BLACK	BRUN/NOIR	BROWN/SCHWARZ	براون/أسود
⏚	VERDE/AMARILLO	GREEN/YELLOW	VERT/JAUNE	GRÜN/GELB	أخضر/أصفر
DALI					
DA1	ROSA	PINK	ROSE	PINK	وردي
DA2	MORADO	PURPLE	VIOLET	LILA	أرجواني

7

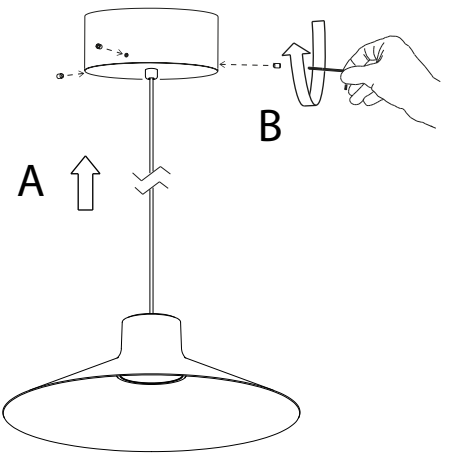

8

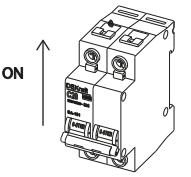

bover
barcelona lights

Avda. Catalunya 173
Polígon Ind. Sud
08440 Cardedeu
Barcelona, Spain

T. +34 938 713 152
F. +34 938 462 089
info@bover.es
www.bover.es

1231 Collier Road,
Suite C
Atlanta, GA 30318
United States

T. +1 (404) 924 2342
info@boverusa.com
www.boverusa.com