Platet S/40 | Enchufe *Plug*

Diseño / *Design*:
Christophe Mathieu / 2026

Tipología: Suspensión
Typology: Pendant lamp

Ambiente: Interior
Environment: Indoor

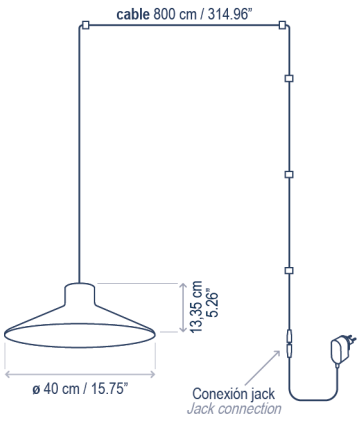



Descripción técnica / *Technical description*:

Peso Neto: 0,00 kg
Net Weight: 0,00 kg

1 Caja/*Box* | 00 x 00 x 00 cm | 0,00 m³
Peso bruto / *Gross Weight*: 0,00 kg

Materiales: Aluminio
Materials: Aluminum

Estructura Negro Ébano
Ebony Black Structure

Interior pantalla: Blanco Perla (RAL 1013)
Shade interior: Oyster White (RAL 1013)

Personalizable
Customizable

Temperaturas de color adicionales disponibles bajo demanda.
Additional CCT available upon request.

Certificaciones
Certifications

Accesorios / *Accessories*:

AC139001199 Pasacables (3 unidades)
Cable Bushing (3 units)

Descripción lámpara / *Lamps description*:

100-240V 50/60Hz | IP20 | 4,2 W LED / CRI: 90 / 2700K | 3000K*
4,92 W Consumo total / *Total power consumption*

Ref	Acabados / *Finishing*	Lumens
139P07027398	Pantalla Negro Ébano *Ebony Black Shade*	448
139P07027399	Pantalla Gris Oliva *Olive Grey Shade*	448
139P07027400	Pantalla Teja *Terracotta Shade*	448
139P07027401	Pantalla Gris Guijarro *Pebble Grey Shade*	448
139P07027402	Pantalla Marrón *Brown Shade*	448
139P07030398*	Pantalla Negro Ébano *Ebony Black Shade*	448
139P07030399*	Pantalla Gris Oliva *Olive Grey Shade*	448
139P07030400*	Pantalla Teja *Terracotta Shade*	448
139P07030401*	Pantalla Gris Guijarro *Pebble Grey Shade*	448
139P07030402*	Pantalla Marrón *Brown Shade*	448

Acabados
Finishing

Negro Ebano *Ebony Black*
Gris Oliva *Olive Grey*
Teja *Terracotta*
Gris Guijarro *Pebble Grey*
Marrón Grafito *Graphite Brown*

Avda. Catalunya 173, Polígon Ind. Sud - 08440 Cardedeu, Barcelona, Spain - T.+34 938 713 152 - F.+34 938 462 089 - info@bover.es - www.bover.es